KITO ERIKKILA

Max 2000 kg

PROSYSTEM

SISTEMA DE PONTE ROLANTE KITO ERIKKILA

BEM-VINDO AO MUNDO DE QUALI-DADE E INOVAÇÕES

AS SOLUÇÕES DO SISTEMA DE PONTE ROLANTE PROSYSTEM KITO ERIKKILA REPRESENTAM QUALIDADE, INOVAÇÃO E SEGURANÇA

A história da KITO ERIKKILA remonta a 1912, ano em que a empresa foi fundada em Vyborg, na Finlândia. A ERIKKILA obteve a sua primeira representação de guinchos em 1933 e concentrou-se exclusivamente no negócio de elevação desde 1976, quando desenvolveu o seu sistema de calha ligeira Prosystem.

A KITO ERIKKILA foi a primeira a desenvolver a construção de uma ponte de baixa altura e a inventar e patentear um indicador de sobrecarga para sistemas de guindastes leves. KITO ERIKKILA faz parte do Grupo KITO.

A sede e a produção da KITO ERIKKILA estão localizadas em Masala, no sul da Finlândia. Todas as soluções de calha ligeira, gruas e pórticos são fabricados na Finlândia usando matérias-primas de origem europeia. Os rigorosos padrões de qualidade KITO garantem a mais alta qualidade. Mais de 100 parceiros em 40 países oferecem suporte a clientes em todos os continentes.

Sistema de ponte rolante Prosystem da KITO ERIKKILA é projetados para atender aos variados e exigentes requisitos de estações de trabalho e linhas de produção que precisam de até 2.000 kg de capacidade de elevação.

Grua de Coluna (aço reforçado)

Ponte biviga(ponte de alumínio e trilho de aço)

GAMA DE PRODUTOS

O sistema Prosystem de ponte monoviga ou biviga são estações de trabalho individuais fáceis de usar com ampla cobertura da área de trabalho. As pontes são fáceis de operar, permitindo uma transferência suave de cargas.

O Prosystem e as gruas Pro Compact são versáteis e duráveis com a opção de fixar a grua à parede ou com coluna fixada ao chão, ajudando a otimizar a produção, montagem e manutenção e são adequados para a maioria das instalações.

Os pórticos Prosystem Portal são fáceis de mover de uma estação de trabalho para outra. São mais adequados para trabalhos de manutenção ocasionais em áreas onde não é possível montar uma grua.

Pórtico de viga dupla

PROSYSTEM SOLUÇÕES DE PONTE ROLANTE

MANUSEAMENTO EFICIENTE E PRECISO DO MATERIAL

As pontes monovigas e bivigas da Prosystem são estações de trabalho individuais fáceis de usar com ampla cobertura da área de trabalho. A oscilação da carga é minimizada devido ao carrinho de empurrar de funcionamento suave que centraliza a carga automaticamente na posição de elevação correta. As pontes são fáceis de operar, permitindo o manuseio rápido, suave e seguro das cargas. Os sistemas podem ser montados no teto ou autónomos, pontes de viga simples ou dupla.

As soluções do sistema de calha ligeira são modulares e montadas a partir de componentes standarizados. São uma solução perfeita que pode ser facilmente configurada para atender a vários requisitos de elevação em vários setores. Operar o sistema de calha ligeira requer muito pouca força, tornando-o seguro e ergonómico.

As gruas são leves mas potentes e podem ser instaladas em diferentes tipos de tectos e distâncias de suspensão.

Os perfis das calhas ligeiras KITO ERIKKILA têm uma relação peso-carga de classe mundial. As extremidades do perfil de aço são alisadas e os tubos de conexão com chanfre guiam os perfis juntos de forma precisa e automática para as tolerâncias exigidas. As juntas são fáceis e rápidas de instalar e garantem um alinhamento vitalício sem ajustes adicionais. A construção do perfil fechado protege o carrinho e a fonte de alimentação interna contra poeira e impactos externos. Todos os perfis de aço são revestidos a pó para garantir uma qualidade de tratamento de superfície consistente e perfeita.

Ponte rolante monoviga e biviga

A capacidade máxima de carga de uma grua de uma viga é de 1500 kg, e de uma grua de viga dupla, 2000 kg. A concepção de viga dupla aumenta a altura de elevação e a área de trabalho por baixo da grua. A combinação de perfis de aço e alumínio proporciona uma solução perfeitamente optimizada para todas as necessidades de elevação. As pontes podem ser operadas manualmente ou equipadas com movimentos eléctricos para carrinho e ponte, e normalmente têm um guindaste eléctrico de corrente para elevação de carga.

Ponte rolante com altura reduzida

As pontes monoviga e biviga de altura reduzida são para aplicações com altura livre limitada de forma a obter a altura de elevação máxima disponível. O perfil da ponte é elevado entre os trilhos para otimizar a altura de elevação.

UMA UNIÃO PERFEITA DE AÇO E ALUMÍNIO

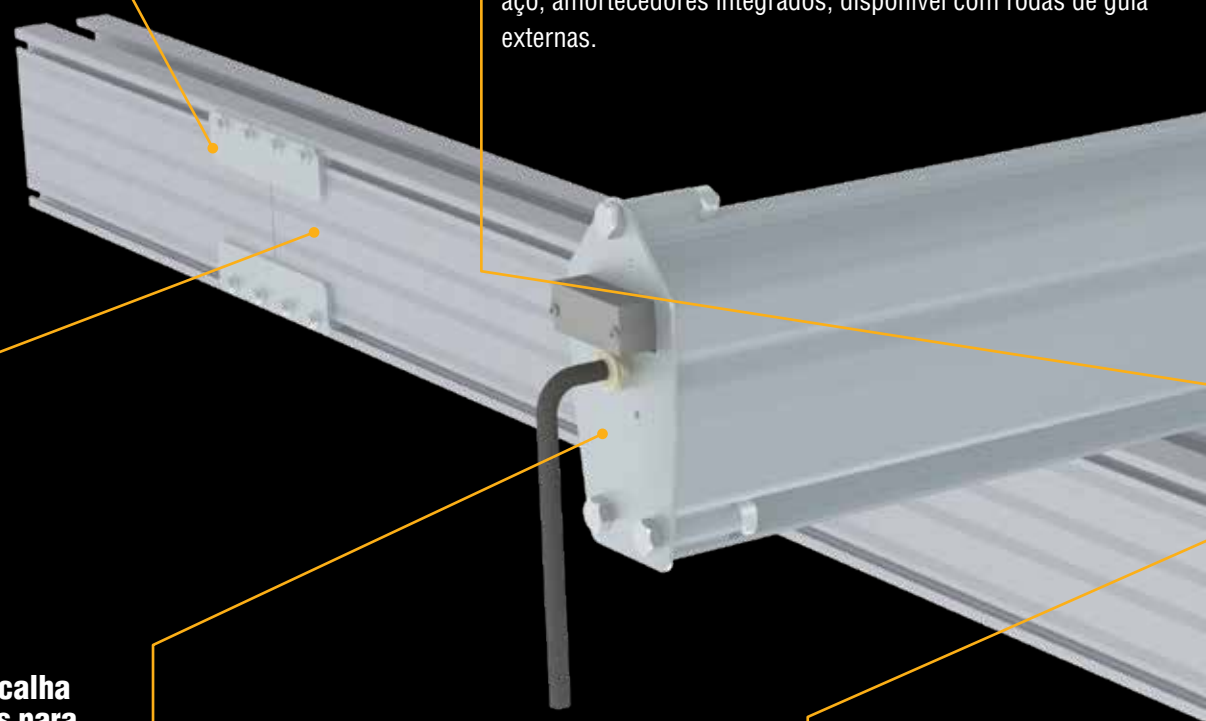

Juntas de perfil de alumínio fortes (dois tipos) que asseguram a junção dos perfis

O carrinho de translação manual para perfis de aço garante uma resistência mínima ao movimento. Carga max. 800 kg, de aço, amortecedores integrados, disponível com rodas de guia externas.

Gama otimizada de perfis de alumínio que podem suportar forças ascendentes de até 500 kg com um carrinho standarizado

Tampa da extremidade da calha de aço forte com aberturas para calha interna eletrificada e fonte de alimentação de cabo eléctrico plano

A suspensão da ponte articulada garante uma operação suave

A construção leve da calha interna electrificada minimiza as forças externas e o desgaste da escova de carvão do coletor

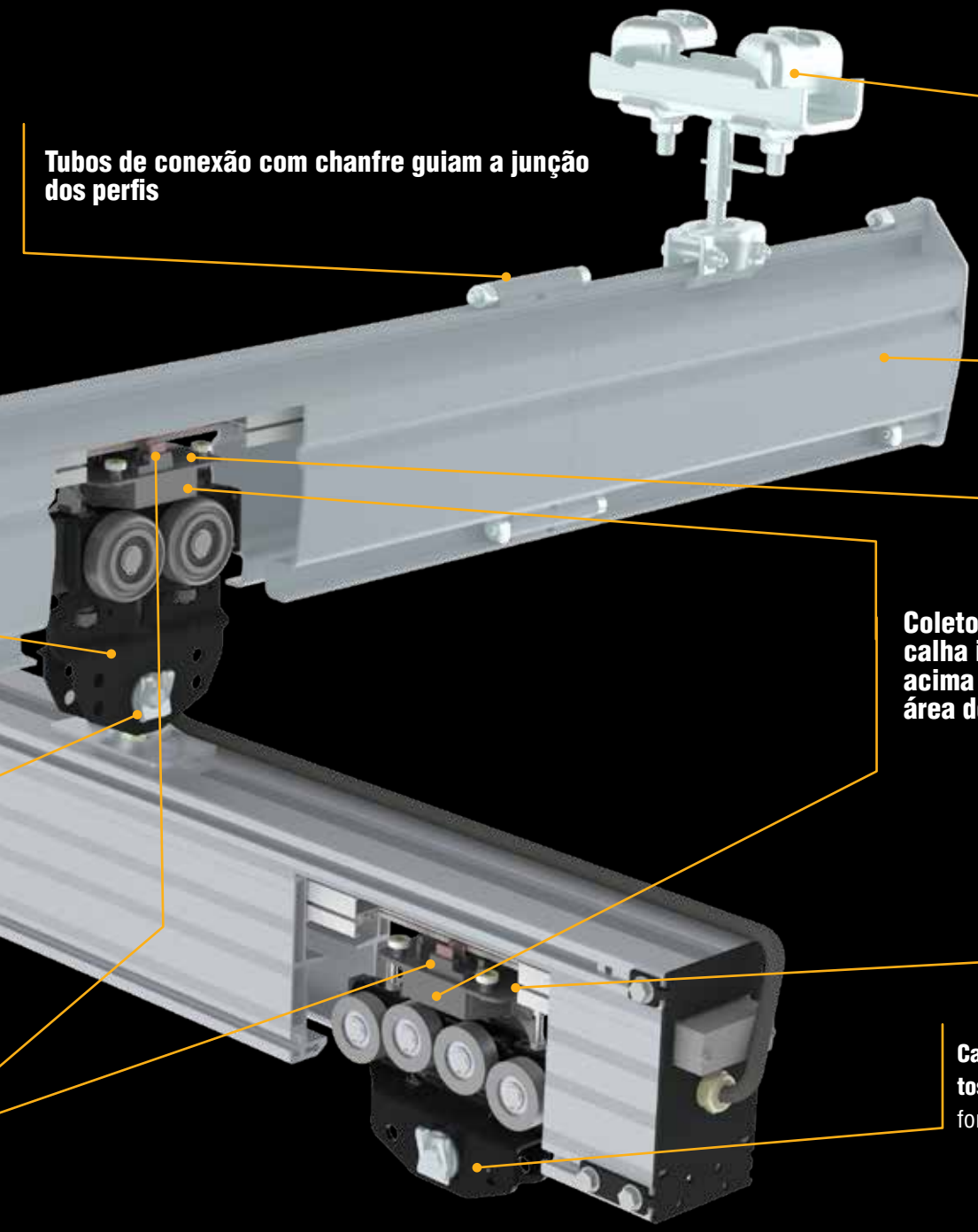

Tubos de conexão com chanfre guiam a junção dos perfis

Ampla gama de suspensões padrão para cada tipo de teto

Perfis de aço otimizados com relação de capacidade de carga de classe mundial

Coletor de corrente para a calha interna electrificada acima do carrinho maximiza a área de trabalho

O perfil protege a calha condutora interna e o colector de corrente da sujidade

Carrinho de translação manual para perfis de alumínio garante movimentos leves. Carga máx. 600 kg, corpo de aço, amortecedores integrados, tem força ascendente.

KITO ERIKKILA
1000kg
KITO 1t

PROSYSTEM MONOCARRIL

Os monocarris são adequados para longas linhas de produção e podem ser equipados com curvas e soluções personalizadas, como plataformas giratórias e interruptores de esteira. Podem ser operados manualmente ou equipados com movimentos motorizados para carrinho e ponte e normalmente possuem um guincho elétrico de corrente para levantar a carga.

Monocarris de aço com capacidade de até 1250 kg podem ser equipados com curvas. As curvas podem ser conectadas livremente a outras curvas ou perfis retos.

MONOCARRIL (AÇO)

Standard*:
Capacidade nominal… 50 – 1500 kg
Caminho da ponte…… 1 – 50 m
Elevação……5 m

MONOCARRIL (ALUMÍNIO)

Standard*:
Capacidade nominal… 50 – 1000 kg
Caminho da ponte…… 1 – 30 m
Elevação…… 5 m

CARRIL CURVO (AÇO)

Standard*:
Capacidade nominal……. 50 – 1250 kg
Raio…… 1500 mm
Elevação……5 m
Curvas…… 15°, 30°, 45° (outras disponíveis)

*Outras opções disponíveis como soluções personalizadas.

PONTE ROLANTE MONOVIGA E BIVIGA PROSYSTEM

As pontes rolantes monoviga e biviga da Prosystem são estações de trabalho individuais fáceis de usar com ampla cobertura da área de trabalho. A oscilação da carga é minimizada devido ao carrinho de empurrar de funcionamento suave que centraliza a carga automaticamente na posição de elevação correta. Os guindastes são fáceis de operar, permitindo uma transferência suave de cargas e aumentando a produtividade quando usados.

As pontes rolantes podem ser montados no teto ou aparafusados ao chão com uma estrutura de suporte independente.

A operação do sistema de ponte rolante exige o mínimo esforço do usuário, tornando-o seguro e ergonômico. Os perfis da ponte rolante são fabricados com uma relação peso-carga de classe mundial. As soluções das pontes rolantes leves são modulares e montadas a partir de vários componentes padrão, e a solução completa pode ser configurada para linhas de produção em praticamente qualquer setor.

Ponte monoviga
(ponte e caminho da ponte em aço)

Standard*:
Capacidade nominal…50 – 1500 kg
Vão…… 2 – 8 m
Caminho da ponte… 4 – 50 m
Elevação…… 5 m

Ponte monoviga
(ponte e caminho da ponte em alumínio)

Standard*:
Capacidade nominal…50 – 1000 kg
Vão…… 2 – 7,8 m
Caminho da ponte… 4 – 30 m
Elevação…… 5 m

Ponte biviga
(ponte e caminho da ponte em aço)

Standard*:
Capacidade nominal…125 – 2000 kg
Vão…… 2 – 8 m
Caminho da ponte… 4 – 40 m
Elevação…… 5 m

Ponte biviga
(ponte e caminho da ponte em alumínio)

Standard*:
Capacidade nominal…125 – 1000 kg
Vão…… 2 – 7,8 m
Caminho da ponte… 4 – 30 m
Elevação…… 5 m

*Outras opções disponíveis como soluções personalizadas.

ERIKKILA
250kg
ERIKKILA
250kg
ERIKKILA
250kg

ERIKKILA
1000 kg

PONTE ROLANTE COM ALTURA REDUZIDA

DESIGN OTIMIZADO PARA UTILIZAÇÃO MÁXIMA DA ALTURA DE ELEVAÇÃO DISPONÍVEL

As pontes rolantes monoviga e biviga de altura reduzida são a solução ideal em linhas de produção com restrições de altura ou onde há espaço limitado. O perfil da ponte é elevado entre os caminhos da ponte para maximizar a altura de elevação disponível.

Ponte monoviga
(ponte e caminho da ponte em aço)

Standard*:
Capacidade nominal..... 50 – 1500 kg
Vão..... 1 – 8 m
Caminho da ponte..... 4 – 50 m
Elevação..... 5 m

Ponte monoviga
(ponte e caminho da ponte em alumínio)

Standard*:
Capacidade nominal.....50 – 1000 kg
Vão..... 1 – 8 m
Caminho da ponte..... 4 – 30 m
Elevação..... 5 m

Ponte biviga
(ponte e caminho da ponte em aço)

Standard*:
Capacidade nominal.....125 – 2000 kg
Vão..... 1 – 8 m
Caminho da ponte..... 4 – 40 m
Elevação..... 5 m

Ponte biviga
(ponte e caminho da ponte em alumínio)

Standard*:
Capacidade nominal.....125 – 1000 kg
Vão..... 1 – 8 m
Caminho da ponte..... 4 – 30 m
Elevação..... 5 m

*Outras opções disponíveis como soluções personalizadas.

PERFIS

12 PERFIS DE ALTA QUALIDADE E COMPATÍVEIS
6 PERFIS DE AÇO + 6 PERFIS DE ALUMÍNIO
= UMA SOLUÇÃO DE PONTE ROLANTE PARA TODOS OS REQUISITOS DO USUÁRIO

PERFIS DE AÇO CARREGANDO ATÉ 2000 KG

Os perfis de aço vêm em quatro tamanhos, P125, S140, S200 e S260 e são feitos de aço de alta resistência, o que permite maiores tensões e maiores cargas de suspensão. Os perfis de aço permitem forças ascendentes de 300 kg quando equipados com um carrinho SW. Os perfis têm uma relação peso-carga de classe mundial.

Todos os perfis são laminados de uma folha de metal para tolerâncias precisas. Para garantir a mais alta qualidade, a curvatura e a abertura são medidas para cada perfil.

Os perfis S200 e S260 podem ser equipados com calha interna electrificada (ICR).

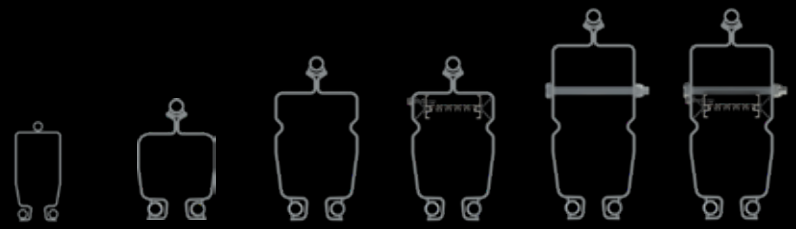

PERFIS	P125	S140	S200	S200 ICR	S260	S260 ICR
ALTURA DO PERFIL (mm)	125	140	194	194	254	254
LARGURA DO PERFIL (mm)	64	100	108	108	108	108
PESO (kg/m)	8,2	12,8	18,1	19,0	22,0	22,9
CALHA INTERNA ELECTRIFICADA	No	No	No	Yes	No	Yes

PERFIS DE ALUMÍNIO COM CARGA ATÉ 1000 KG

Os perfis de alumínio estão disponíveis em quatro tamanhos, Alu 2/105, Alu 3/140, Alu 4/180 e Alu 5/220 e são feitos de alumínio anodizado de alta qualidade. Têm uma geometria excelente e podem suportar forças ascendentes de até 500 kg com um carrinho padrão. Os perfis permitem uma operação suave e leve do guincho na ponte.

Os perfis possuem faixas de identificação exclusivas para ajudar na identificação e instalação. Os comprimentos de perfil padrão são 2 m, 3 m, 4 m, 5 m, 6 m, 7 m e 8 m. Os perfis Alu 4/180 e Alu 5/220 podem ser equipados com calha interna electrificada (ICR).

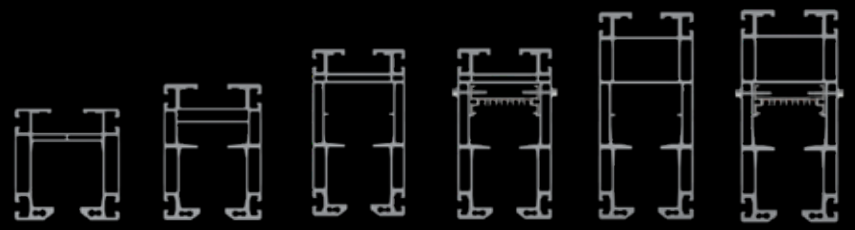

PERFIS	Alu2/105	Alu 3/140	Alu 4/180	Alu 4/180 ICR	Alu 5/220	Alu 5/220 ICR
ALTURA DO PERFIL (mm)	105	140	180	180	220	220
LARGURA DO PERFIL (mm)	96	100	100	100	100	100
PESO (kg/m)	5,1	7,6	9,4	10,3	10,8	11,7
CALHA INTERNA ELECTRIFICADA	No	No	No	Yes	No	Yes

JUNTA ÚNICA DE PERFIL DE AÇO

Os tubos de conexão com chanfre são fáceis e rápidos de instalar e garantem um alinhamento vitalício sem ajustes. Nenhuma ferramenta de alinhamento ou medição é necessária para conectar os perfis. Os parafusos de conexão são fáceis de apertar com uma chave Allen.

O formato das porcas evita que giram no perfil. Este mecanismo de conexão permite fácil instalação mesmo em espaços estreitos. As juntas de perfil perfeitamente alinhadas permitem um movimento suave e silencioso do carro sobre a junta, tornando o carro leve e fácil de mover. O perfil pode ser instalado em ambas as direções e não precisa ser virado para conectar a junta. O design torna a junta rápida e fácil de instalar.

SEGURANÇA COM INDICADOR DE SOBRECARGA

Os indicadores de sobrecarga dos perfis são usados para as pontes rolantes monoviga e monocarris com capacidades nominais de até 1000 kg e pontes rolantes biviga para capacidades nominais superiores a 1500 kg. Para as pontes rolantes monoviga e monocarris, é usado um carrinho EGW (roda guia externa) em vez de um indicador de sobrecarga de perfil para capacidades nominais superiores a 1000 kg.

Se a carga for muito pesada, a indicação de sobrecarga é mostrada como marcas de arranhões fora do perfil quando o indicador toca o perfil.

CONJUNTOS DE JUNTAS PARA PERFIS DE ALUMÍNIO

A junta do perfil de alumínio consiste em duas placas de conexão com parafusos em ambos os lados do perfil. Isso permite uma instalação rápida e segura e um deslocamento suave do carrinho sobre a junta.

Existem dois tamanhos de conjuntos de juntas. Para capacidades nominais de 500 kg ou menos com quatro parafusos e capacidades nominais superiores a 500 kg com oito parafusos por conjunto de junta.

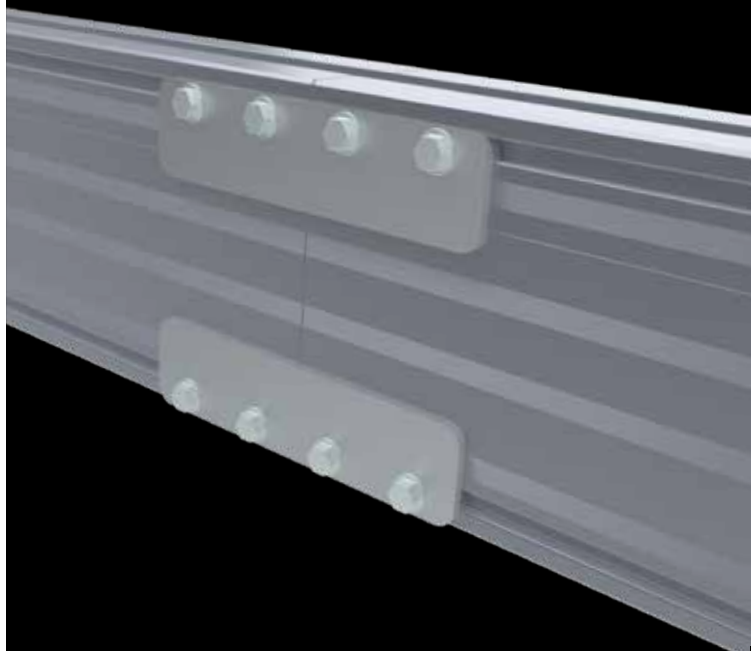

CARRINHOS DE EMPURRAR

CARRINHO DE EMPURRAR PARA PERFIS DE AÇO

Os carrinhos são feitos de aço prensado. Eles são silenciosos, têm resistência mínima ao rolamento e são fáceis e leves de mover. Existe um carrinho para perfis P125 e outro para todos os perfis S (S140, S200, S260).

A carga máxima para um carrinho é de 800 kg e as combinações de carrinhos permitem capacidades nominais de até 2.000 kg por sistema. O carrinho tem uma altura de construção baixa, o que para os perfis S200 e S260 permite a instalação de um coletor de corrente para a alimentação da calha interna eletrificada (ICR) acima do carrinho, proporcionando a máxima área de movimentação do carrinho. O carrinho também possui um amortecedor de borracha integrado em ambas as extremidades e rolos laterais que mantêm o carrinho centralizado dentro do perfil.

Um carrinho com rodas de guia externas (trolley EGW) é usado com pontes monoviga e com carrinhos dos guinchos quando a capacidade nominal é superior a 1000 kg para proporcionar um movimento do carrinho perfeitamente equilibrado e suave.

S-carrinho (padrão)

S-carrinho (EGW)

S-carrinho (SW)

CARRINHOS DE EMPURRÃO PARA PERFIS DE ALUMÍNIO

Os carrinhos para perfis de alumínio são feitos de aço prensado, são silenciosos e têm resistência mínima ao rolamento. Um carrinho adapta-se a todos os perfis de alumínio. A carga máxima para um carrinho é de 600 kg, e várias combinações de carrinhos permitem capacidades nominais de até 1000 kg.

O carrinho tem uma altura de construção baixa, o que para os perfis Alu 4/180 e Alu 5/220 permite a instalação de um coletor de corrente para a alimentação da calha interna eletrificada (ICR) acima do carrinho. O carrinho também possui um amortecedor de borracha integrado em ambas as extremidades.

As oito rodas que correm dentro do perfil facilitam os movimentos do carrinho e evitam que fique preso. A combinação de carrinho e perfil permite forças ascendentes de até 500 kg. Devido a esta construção, o perfil pode ser montado de cabeça para baixo e o carrinho pode correr em cima do perfil.

S-bogie

Carrinho de alumínio

SUSPENSÃO ARTICULADA

As soluções de ponte rolante Prosystem incluem várias suspensões padrão para montar a ponte. A combinação de suspensão correta para cada aplicação pode ser construída a partir de uma ampla variedade de componentes de suspensão padrão para diferentes tetos, colunas e tipos de perfil. A articulação garante um uso leve e ergonômico.

A

SUSPENSÃO DE VIGA I

B

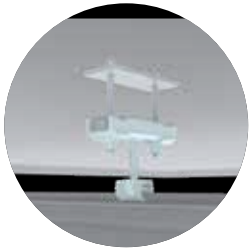

SUSPENSÃO DE TETO PLANO

C

SUSPENSÃO LATERAL

D

SUSPENSÃO DE VIGAS DE BETÃO PERFILADO

E

SUSPENSÃO LATERAL COM VIGAS DE MADEIRA LAMINADA

F

SUSPENSÃO EM U PARA PERFIL RHS

G

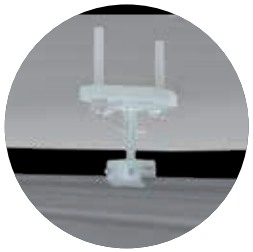

SUSPENSÃO DE TETO PLANO (ANCORAGEM)

H

SUSPENSÃO DE VIGA EM I INCLINADA

R

SUSPENSÃO DE VIGA EM I FIXA

S

SUSPENSÃO DE CONSOLA DE PAREDE

AD

SUSPENSÃO DUPLA ARTICULADA PARA VIGA I

T

SUSPENSÃO DE AB-RAÇADEIRA PARA VIGA DE TETO

KITO ERIKKILA

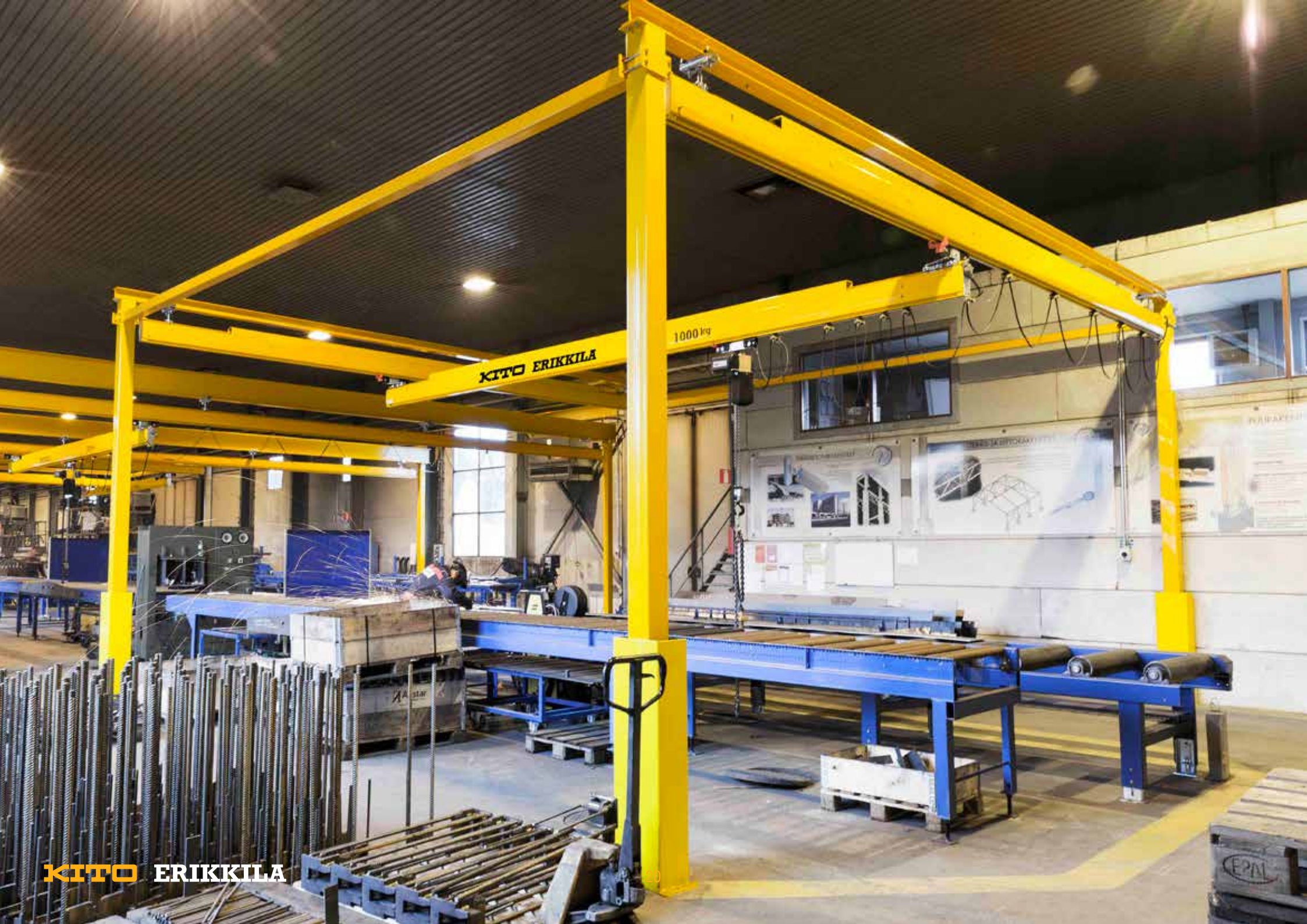

KITO ERIKKILA

ESTRUTURA DE SUPORTE INDEPENDENTE

Uma estrutura de suporte independente permite mudanças rápidas e flexíveis no layout das linhas de produção. É perfeito para espaços onde a construção do teto não pode suportar a carga da ponte rolante. Também permite o uso de uma ponte rolante operando no mesmo pavilhão. Uma estrutura de suporte independente é classificada como suspensão e não faz parte do edifício.

Projetado especificamente para lidar com movimentos de carga precisos e sem esforço, a estrutura de suporte independente é fácil de instalar e ajuda a otimizar a área de trabalho e melhorar a produtividade.

Tamanhos padrão (máximo):

Capacidade nominal 2000 kg
Vão da ponte ..... 8 m
Altura ..... 5 m
Comprimento..... de 4 m
Largura da estrutura.. 8,6 m

Outras opções disponíveis como soluções personalizadas.

POTÊNCIA

CALHA INTERNA ELECTRIFICADA SOFISTICADA E LEVE

Os perfis de alumínio 4/180R e 5/220R e os perfis de aço S200 e S260 podem ser equipados com calha interna electrificada para maximizar a cobertura da ponte. Dentro do perfil, a fonte de alimentação é protegida contra exposições externas, permitindo movimentos completos de carrinhos e pontes sem cabos pendurados. A calha interna electrificada também pode ser utilizada em perfis curvos.

Os perfis de aço possuem uma pequena curva no perfil que suporta a calha interna electrificada. Os grampos juntamente com um parafuso perfurado através de uma linha marcada no perfil prendem-no no lugar. Os perfis de alumínio possuem uma pequena prateleira dentro do perfil que suporta o trilho condutor interno. Um parafuso perfurado no perfil fixa o trilho condutor interno.

Como o carrinho de altura é de construção baixa então é possível instalar um coletor de corrente para a calha interna electrificada acima do carrinho. Desta forma, o coletor de corrente não restringe a amplitude de movimento do carrinho.

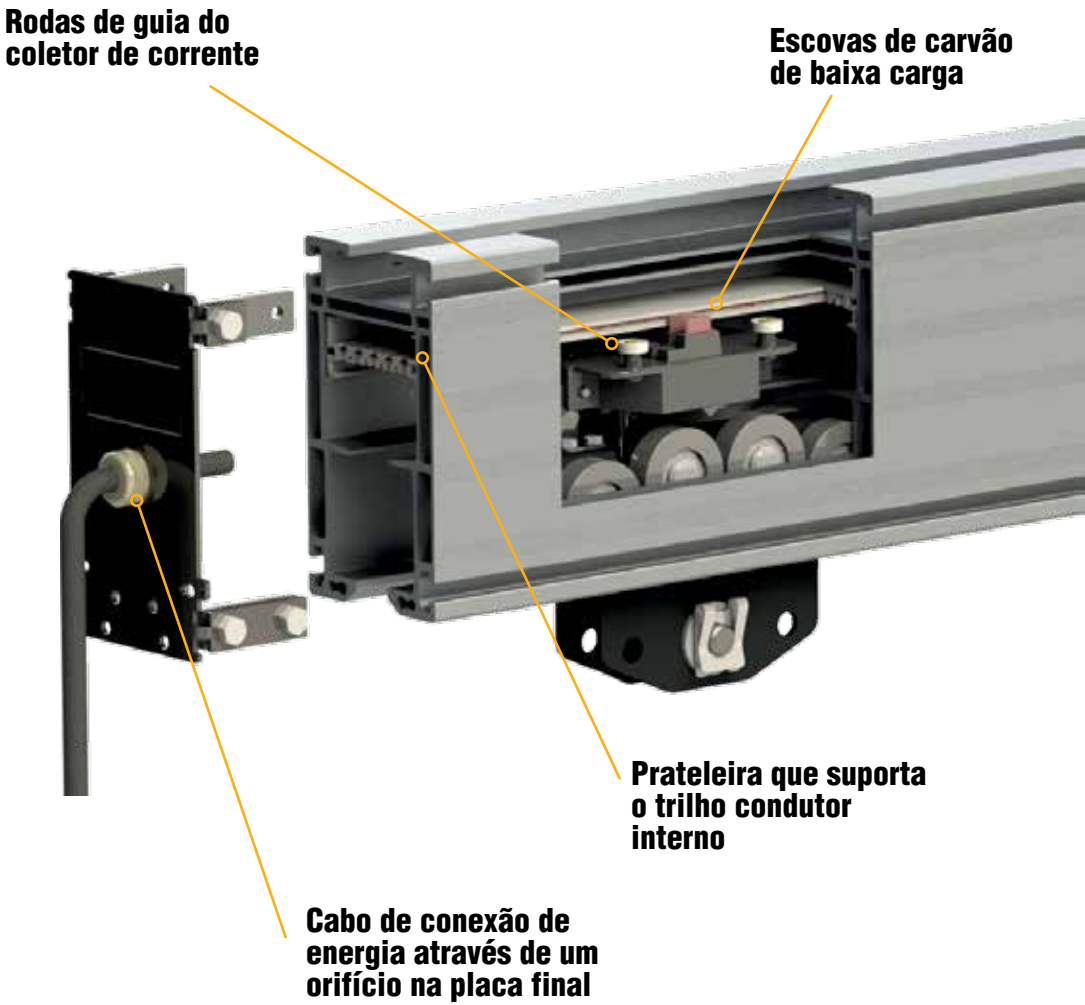

FONTE DE ALIMENTAÇÃO DE CABO PLANO

Todas as pontes rolantes leves Prosystem podem ser equipados com uma fonte de alimentação de cabo plano de alta qualidade. A fonte de alimentação flat cable possui carrinhos de cabos plásticos com rodas plásticas que passam dentro do perfil, suportando o flat cable. Uma fonte de alimentação de cabo plano também pode ser usada para perfis de aço curvos.

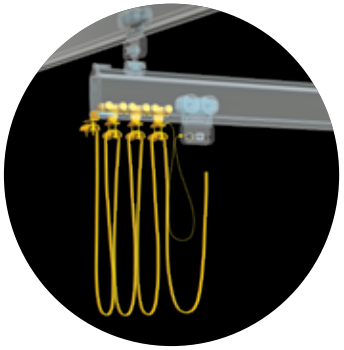

O perfil pode ser estendido para permitir a acumulação de cabos para que os mesmos não restrinjam a área de trabalho. A segurança é garantida por um batente adicional para evitar que a ponte e o carrinho saiam da área de carga permitida.area.

MOVIMENTOS MOTORIZADOS PARA CARRINHO E PONTE

Movimentos elétricos para carrinho e ponte são recomendados se a capacidade nominal da ponte for superior a 1000 kg, a altura de elevação for superior a 6 m ou o vão da ponte for superior a 8 m. Todos os movimentos acionados pelos carrinhos e pontes são equipados com interruptores de fim de curso. Uma ponte com carrinhos elétricos é normalmente controlado com um controle remoto via rádio. A corrente eléctrica é fornecidaatravés de calha interna eletrificada ou cabo eléctrico plano.

Os carrinhos elétricos podem ser equipados com uma roda de fricção rebaixada para permitir movimentos manuais em caso de falta de energia ou para melhorar a precisão do posicionamento final.

COSTURA E INOVAÇÃO

KITO ERIKKILA oferece soluções completas e inovadoras, para projetar soluções de elevação para as circunstâncias mais desafiadoras e fornecer soluções personalizadas para quase todas as necessidades de elevação.

INTERRUPTOR DO CAMINHO DA PONTE E CURVA

O interruptor do caminho da ponte e curva conectam duas pistas de monocarril com capacidade nominal máxima de 1250 kg. Está disponível apenas para perfis de aço S200. O carrinho pode se mover em ambas as direções através do interrutpor do caminho da ponte. O interruptor tem os comandos elétricos/pneumáticos com controle via rádio ou comando suspenso.

SISTEMA GIRATÓRIO

A plataforma giratória conecta vários monocarris com capacidade nominal máxima de 1250 kg. Está disponível apenas para perfis de aço S200. O sistema giratório tem os comandos elétricos/pneumáticos com controle via rádio ou comando suspenso.

PONTE TELESCÓPICA

A ponte rolante telescópica levanta cargas fora do caminho. Está disponível em todos os tamanhos de perfis de aço e alumínio. A ponte telescópica pode ser manuseada manualmente ou pode ser motorizado com comandos elétricos/pneumáticos usando controle de rádio ou comando suspenso.

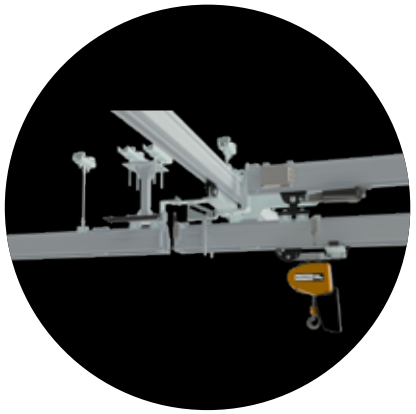

BLOQUEADOR DE VIGA

Um bloqueador de viga conecta uma ponte rolante a um monocarril ou a outra ponte rolante para mover a carga de uma ponte/monocarril para outro. O track lock tem acionamento elétrico ou pneumático através de rádio controle ou pendente. Está disponível em todos os tamanhos de perfis de aço e alumínio.

SUSTENTABILIDADE NA KITO ERIKKILA

Uma das nossas principais prioridades é, em conjunto com nossos clientes e parceiros, tornar a elevação e o fluxo de materiais mais sustentáveis. Trabalhamos constantemente para minimizar o desperdício de recursos, energia e tempo, tanto na nossa fábrica quanto em nossos produtos.

A experiência e as soluções inovadoras da KITO ERIKKILA são as chaves para um negócio sustentável, e enfatizamos qualidade, segurança e sustentabilidade em tudo o que fazemos.

KITO ERIKKILA

REFERÊNCIA: EHRLE

A Ehrle é líder mundial no fornecimento de tecnologia de lavagem e limpeza de veículos. Para fornecer um suporte contínuo e fiável para todos os processos de trabalho e garantir a eficiência na sua fábrica de montagem, a EHRLE optou por um sistema de manuseamento de alumínio de funcionamento suave fornecido pela KITO ERIKKILA. Além da excelente qualidade e bom manuseio das pontes, o ponto decisivo para equipar a fábrica inteira com os sistemas KITO ERIKKILA foi o seu design flexível.

"MONTAR OS GUINDASTES KITO ERIKKILA É TÃO FÁCIL QUANTO CONSTRUIR COM LEGO"

diz o gerente de projeto da EHRLE, **Sebastian Michaelis**, satisfeito.

REFERÊNCIA: KÄSSBOHRER

A Kässbohrer é fabricante de veículos Pistenbully para pistas de esqui e trilhos de cross-country. O seu objetivo principal era passar da produção em massa para a produção baseada em encomendas. Por isso, a otimização dos processos foi essencial.

O posicionamento das peças e a preparação dos componentes para a fixação elétrica e hidráulica precisavam de ser suportados pela solução de pontes rolantes leve com uma precisão exata.

REFERÊNCIA: MEYER TURKU

MEYER TURKU OY é um dos principais construtores de navios de cruzeiro do mundo. A empresa queria trazer a produção de vigas T para suas próprias fábricas. Meyer comparou vários fornecedores e soluções de pontes rolantes leves e escolheu a KITO ERIKKILA com base no tempo de entrega e na qualidade.

"O CRONOGRAMA DO PROJETO ERA MUITO EXIGENTE. A KITO ERIKKILA ATENDEU AO NOSSO DESAFIO COM UM BOM PRAZO DE ENTREGA E UMA SOLUÇÃO TÉCNICA ADEQUADA À NOSSA LINHA"

afirma **Henrik Mantere**, Diretor de Produção de Casco.

"NUM CURTO ESPAÇO DE TEMPO, TODOS OS PROCESSOS DA NOVA LINHA DE PRODUÇÃO FICARAM LITERALMENTE COMO UM FUNCIONAMENTO DE UM RELÓGIO,"

diz o engenheiro de produção da Kässbohrer, **Philipp Heinen**.

KITO ERIKKILA

ERIKKILA OY
Masalantie 225
02430 Masala, Finland
Tel. +358 9 2219 0530
sales@erikkila.com

WWW.ERIKKILA.COM

© ERIKKILA OY
ERIKKILA OY reserva-se o direito de, em qualquer altura, alterar os produtos ou os seus detalhes ou de interromper a venda dos produtos.
DOC01000310KE - 230307