KITO ERIKKILA

Max 2000 kg

PROSYSTEM
LEHKÉ JEŘÁBY

VÍTEJTE VE SVĚTĚ ŠPIČKOVÉ KVALITY A INOVACÍ

ŘEŠENÍ LEHKÝCH JEŘÁBŮ KITO ERIKKILA PROSYSTEM PŘEDSTAVUJÍ KVALITU, INOVACI A BEZPEČNOST

Historie KITO ERIKKILA sahá až do roku 1912, kdy byla společnost založena ve finském Vyborgu. ERIKKILA získala své první zastoupení jeřábů v roce 1933 a od roku 1976, kdy vyvinula svůj lehký jeřábový systém Prosystem, se soustředila pouze na podnikání v oblasti zdvihání.

KITO ERIKKILA byla první, kdo vyvinul konstrukci mostu s nízkou světlou výškou a vynalezla a patentovala indikátor přetížení pro systémy lehkých jeřábů. KITO ERIKKILA je součástí skupiny KITO Group.

Centrála a výroba KITO ERIKKILA jsou v Masale v jižním Finsku. Všechna řešení pro lehké jeřáby, výložníkové jeřáby a portálové jeřáby jsou vyráběny ve Finsku za použití surovin pocházejících z Evropy. Přísné standardy kvality KITO zaručují nejvyšší kvalitu. Více než 100 partnerů ve 40 zemích podporuje zákazníky na všech kontinentech.

Lehké jeřáby KITO ERIKKILA Prosystem jsou navrženy tak, aby splňovaly různorodé a náročné požadavky pracovišť a výrobních linek, které potřebují nosnost až 2 000 kg. Jeřáby mohou být stropní nebo volně stojící, s jednoduchými nebo dvounosníkovými mosty.

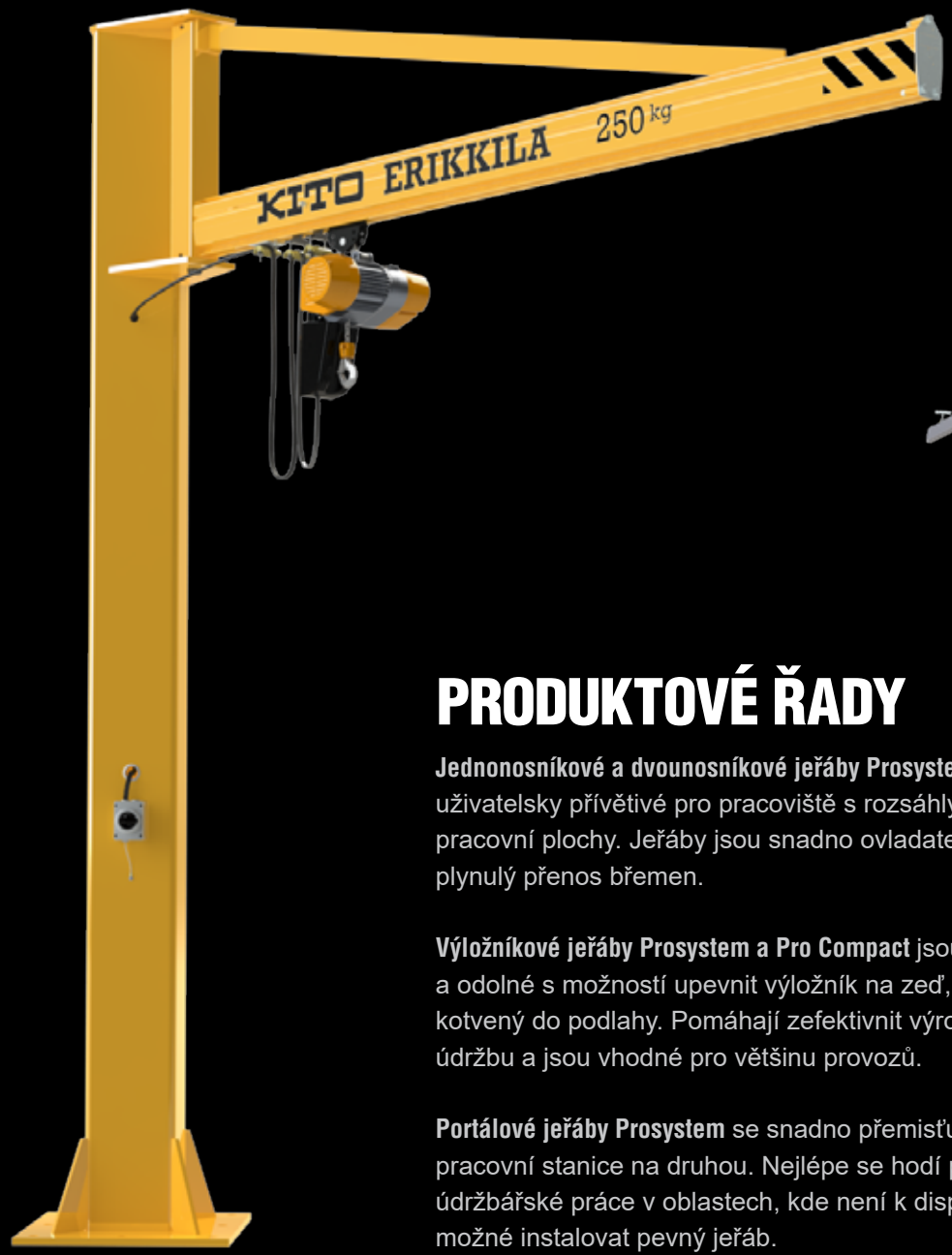

Sloupový výložníkový jeřáb
(vyztužená ocel)

Dvounosníkový jeřáb
(hliníkový most a ocelová dráha)

PRODUKTOVÉ ŘADY

Jednonosníkové a dvounosníkové jeřáby Prosystem jsou uživatelsky přívětivé pro pracoviště s rozsáhlým pokrytím pracovní plochy. Jeřáby jsou snadno ovladatelné a umožňují plynulý přenos břemen.

Výložníkové jeřáby Prosystem a Pro Compact jsou všestranné a odolné s možností upevnit výložník na zeď, nebo sloup kotvený do podlahy. Pomáhají zefektivnit výrobu, montáž a údržbu a jsou vhodné pro většinu provozů.

Portálové jeřáby Prosystem se snadno přemisťují z jedné pracovní stanice na druhou. Nejlépe se hodí pro příležitostné údržbářské práce v oblastech, kde není k dispozici nebo není možné instalovat pevný jeřáb.

Dvounosníkový portálový

ŘEŠENÍ LEHKÝCH JEŘÁBŮ PROSYSTEM

EFEKTIVNÍ A PŘESNÁ MANIPULACE S MATERIÁLEM

Jednonosníkové a dvounosníkové jeřáby Prosystem jsou uživatelsky přívětivé pro pracoviště s rozsáhlým pokrytím pracovní plochy. Houpání břemene je minimalizováno díky hladce běžícímu postrkovému vozíku, který náklad automaticky centralizuje do správné zdvihací polohy. Jeřáby se snadno ovládají a umožňují rychlou, plynulou a bezpečnou manipulaci s břemeny. Jeřáby mohou být stropní nebo volně stojící, jednonosníkové nebo dvounosníkové mosty.

Řešení lehkých jeřábů jsou modulární a sestavená ze standardních komponentů. Představují dokonalé řešení, které lze snadno nakonfigurovat tak, aby splňovalo různé požadavky na zdvihání v různých průmyslových odvětvích. Ovládání lehkých jeřábových systémů vyžaduje velmi malou sílu, takže je bezpečné a ergonomické. Jeřáby jsou lehké, ale výkonné a lze je instalovat na různé typy stropů a různé vzdálenosti zavěšení.

Jeřábové profily KITO ERIKKILA mají prvotřídní poměr hmotnosti a nosnosti. Konce ocelových profilů jsou vyhlazené a zkosené spojovací trubky vedou profily k sobě přesně a automaticky do požadovaných tolerancí. Spoje se snadno a rychle instalují a zajišťují celoživotní vyrovnání bez dalších úprav. Uzavřená profilová konstrukce chrání vozík a vnitřní napájecí zdroj před prachem a vnějšími nárazy. Všechny ocelové profily jsou opatřeny práškovým nástřikem, aby byla zaručena stálá a dokonalá kvalita povrchové úpravy.

JEDNO A DVOUNOSNÍKOVÉ JEŘÁBY

Maximální nosnost jednonosníkového jeřábu je 1500 kg a dvounosníkového jeřábu 2000 kg. Konstrukce s dvojitým nosníkem zvyšuje výšku zdvihu a pracovní plochu pod jeřábem. Kombinace ocelových a hliníkových profilů poskytuje dokonale optimalizované řešení pro všechny potřeby zdvihání. Jeřáby mohou být ovládány ručně, nebo mohou být vybaveny elektrickými pohony pro pojezd.

JEŘÁB S NÍZKOU STAVEBNÍ VÝŠKOU

Jednonosníkové a dvounosníkové jeřáby s nízkou výškou jsou určeny pro aplikace s omezenou výškou pro dosažení maximální dostupné výšky zdvihu. Profil mostu je vsazen mezi profily dráhy, aby se optimalizovala výška zdvihu.

DOKONALÉ SPOJENÍ OCELI A HLINÍKU

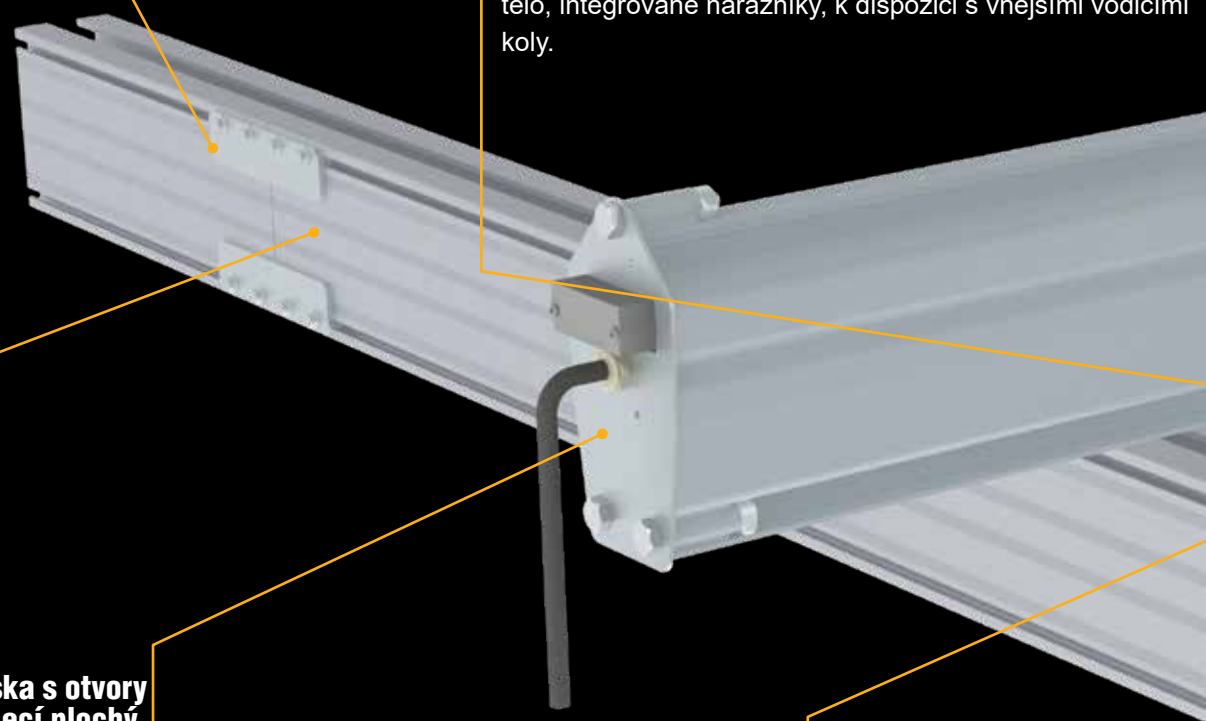

Silné (dva typy) spoje hliníkových profilů, které spojují profily dohromady

Postrkový vozík pro ocelové profily zajišťuje minimální valivý odpor. Max. nosnost 800 kg, ocelové tělo, integrované nárazníky, k dispozici s vnějšími vodicími koly.

Optimalizovaná řada hliníkových profilů, které unesou až 500 kg se standardním vozíkem

Silná ocelová koncová deska s otvory pro napájecí trolej a napájecí plochý kabel

Kloubové zavěšení mostu zajišťuje hladký chod jeřábu

Sběrač proudu s vodicími kolečky a optimálně odpruženými uhlíkovými kartáči zajišťuje lehké pohyby s minimálním opotřebením

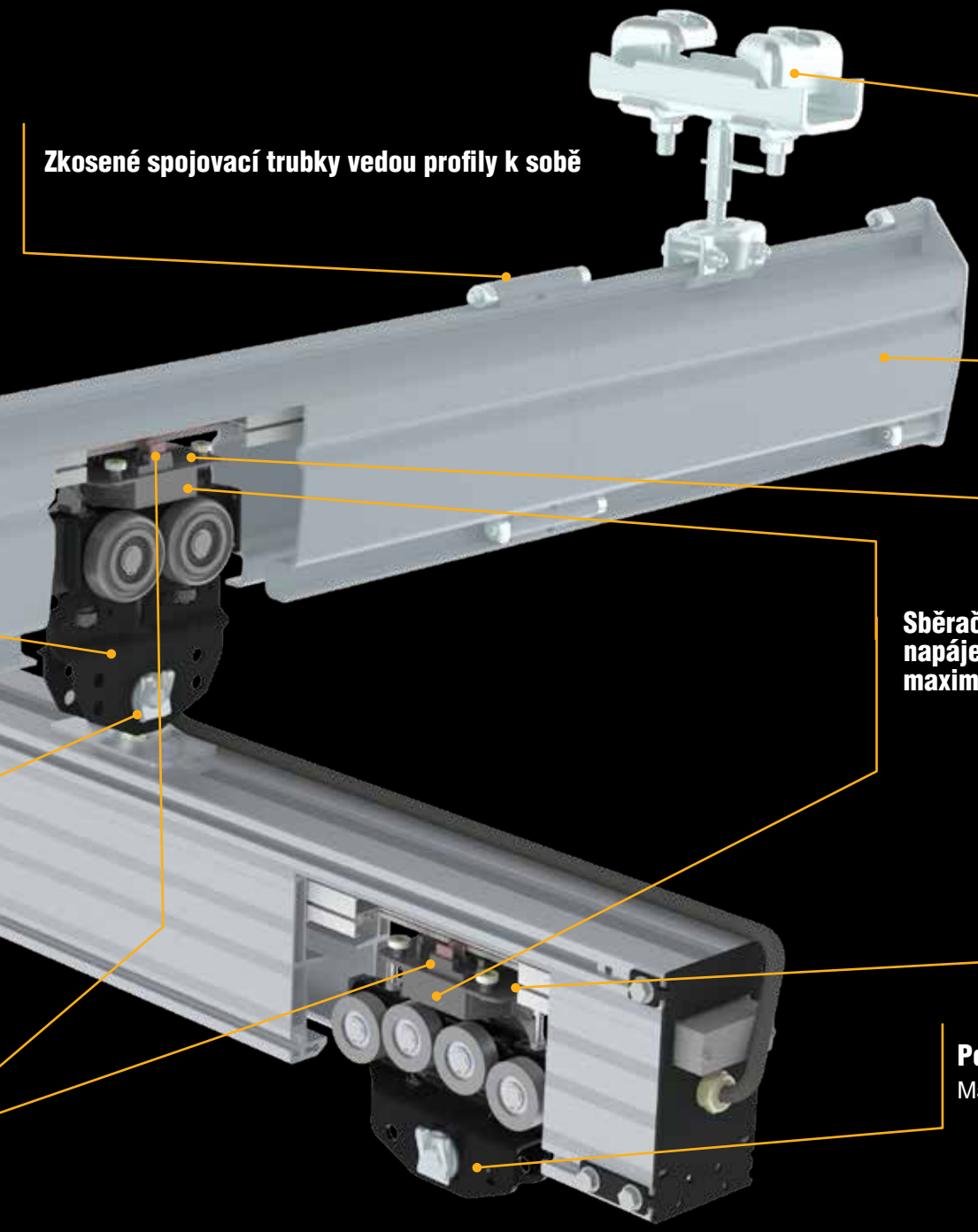

Zkosené spojovací trubky vedou profily k sobě

Široká škála standardních závěsů pro každý typ stropu

Optimalizované ocelové profily s prvotřídním poměrem hmotnosti a nosnosti

Sběrač proudu pro vnitřní napájecí trolej nad vozíkem maximalizuje pracovní plochu

Profil chrání vnitřní napájecí trolej a sběrač před nečistotami

Postrkový vozík pro hliníkové profily zajišťuje lehký pohyb.
Max. nosnost 600 kg, ocelové tělo, integrované nárazníky.

KITO ERIKKILA
1000kg
KITO 1t

DRÁŽKY PROSYSTEM

Drážky Prosystem jsou vhodné pro dlouhé výrobní linky a mohou být vybaveny zatáčkami a přizpůsobenými řešeními, jako jsou točny a výhybky. Mohou být ovládány ručně nebo vybaveny poháněnými pohyby pro vozík a most a obvykle mají elektrický řetězový kladkostroj pro zvedání nákladu.

Ocelové drážky do nosnosti 1250 kg mohou být vybaveny zatáčkami a lze libovolně navazovat na další zatáčky, nebo rovné profily.

DRÁŽKA (OCEL)

Standardní rozsah*:

Jmenovitá nosnost 50 – 1500 kg
Dráha…… 1 – 50 m
Zdvih…… 5 m

DRÁŽKA (HLINÍK)

Standardní rozsah*:

Jmenovitá nosnost … 50 – 1000 kg
Dráha…… 1 – 30 m
Zdvih…… 5 m

ZAHNUTÁ DRÁHA (OCEL)

Standardní rozsah*:

Jmenovitá nosnost 50 – 1250 kg
Rádius…… 1500 mm
Zdvih…… 5 m
Zatáčky…… 15°, 30°, 45° (další dostupné)

*Další možnosti jsou k dispozici jako řešení na míru.

JEDNONOSNÍKOVÉ A DVOUNOSNÍKOVÉ JEŘÁBY PROSYSTEM

Jednonosníkové a dvounosníkové jeřáby Prosystem jsou uživatelsky přívětivé jeřáby pro pracoviště s rozsáhlým pokrytím pracovní plochy. Houpání břemene je minimalizováno díky hladce běžícímu postrkovému vozíku, který náklad automaticky centralizuje do správné zdvihací polohy. Jeřáby se snadno ovládají, umožňují hladký přenos břemen a zvyšují produktivitu při použití.

Jeřáby lze namontovat na strop nebo přišroubovat k podlaze pomocí volně stojícího nosného rámu.

Ovládání lehkého jeřábu vyžaduje od uživatele minimální úsilí, takže je bezpečné a ergonomické. Profily jeřábů jsou vyráběny s poměrem hmotnosti a nosnosti světové třídy. Řešení lehkých jeřábů jsou modulární a sestavená z různých standardních komponent a kompletní řešení lze nakonfigurovat pro výrobní linky v téměř jakémkoli odvětví.

Jednonosníkový jeřáb
(ocelový most a dráha)

Standardní rozsah*:

Jmenovitá nosnost …	50 – 1500 kg
Rozpětí……	2 – 8 m
Dráha……	4 – 50 m
Zdvih……	5 m

Jednonosníkový jeřáb
(hliníkový most a dráha)

Standardní rozsah*:

Jmenovitá nosnost…	50 – 1000 kg
Rozpětí……	2 – 7,8 m
Dráha……	4 – 30 m
Zdvih……	5 m

Dvounosníkový jeřáb
(ocelový most a dráha)

Standardní rozsah*:

Jmenovitá nosnost…	125 – 2000 kg
Rozpětí……	2 – 8 m
Dráha……	4 – 40 m
Zdvih……	5 m

Dvounosníkový jeřáb
(hliníkový most a dráha)

Standardní rozsah*:

Jmenovitá nosnost…	125 – 1000 kg
Rozpětí……	2 – 7,8 m
Dráha…… ……	4 – 30 m
Zdvih……	5 m

*Další možnosti jsou k dispozici jako řešení na míru.

ERIKKILA
250kg
ERIKKILA
250kg
ERIKKILA
250kg

ERIKKILA
1000 kg

JEŘÁBY PROSYSTEM S NÍZKOU STAVEBNÍ VÝŠKOU

OPTIMALIZOVANÁ KONSTRUKCE PRO MAXIMÁLNÍ VYUŽITÍ DOSTUPNÉ VÝŠKY ZDVIHU

Jednonosníkové a dvounosníkové jeřáby s nízkou stavební výškou jsou optimálním řešením ve výrobních linkách s omezením výšky nebo tam, kde je omezený prostor. Profil mostu je vsazen mezi kolejemi, aby se maximalizovala dostupná výška zdvihu.

Jednonosníkový jeřáb
(ocelový most a dráha)

Standardní rozsah*:

Jmenovitá nosnost…	50 – 1500 kg
Rozpětí……	1 – 8 m
Dráha……	4 – 50 m
Zdvih……	5 m

Jednonosníkový jeřáb
(hliníkový most a dráha)

Standardní rozsah*:

Jmenovitá nosnost…	50 – 1000 kg
Rozpětí……	1 – 8 m
Dráha……	4 – 30 m
Zdvih……	5 m

Dvounosníkový jeřáb
(ocelový most a dráha)

Standardní rozsah*:

Jmenovitá nosnost…	125 – 2000 kg
Rozpětí……	1 – 8 m
Dráha……	4 – 40 m
Zdvih……	5 m

Dvounosníkový jeřáb
(hliníkový most a dráha)

Standardní rozsah*:

Jmenovitá nosnost…	125 – 1000 kg
Rozpětí……	1 – 8 m
Dráha……	4 – 30 m
Zdvih……	5 m

*Další možnosti jsou k dispozici jako řešení na míru.

PROFILY

12 VYSOCE KVALITNÍCH A KOMPATIBILNÍCH UZAVŘENÝCH PROFILŮ
6 OCELOVÝCH PROFILŮ + 6 HLINÍKOVÝCH PROFILŮ
= ŘEŠENÍ LEHKÉHO JEŘÁBU PRO VŠECHNY POŽADAVKY UŽIVATELŮ

NOSNOST OCELOVÝCH PROFILŮ DO 2000 KG

Ocelové profily se dodávají ve čtyřech velikostech, P125, S140, S200 a S260 a jsou vyrobeny z vysokopevnostní oceli, která umožňuje vyšší namáhání a větší zatížení zavěšení. Profily mají prvotřídní poměr hmotnosti a nosnosti.

Všechny profily jsou válcovány z jednoho plechu na přesné tolerance. Pro zajištění nejvyšší kvality se u každého profilu měří vyklenutí a otevření.

Profily S200 a S260 mohou být vybaveny vnitřní napájecí trolejí (ICR).

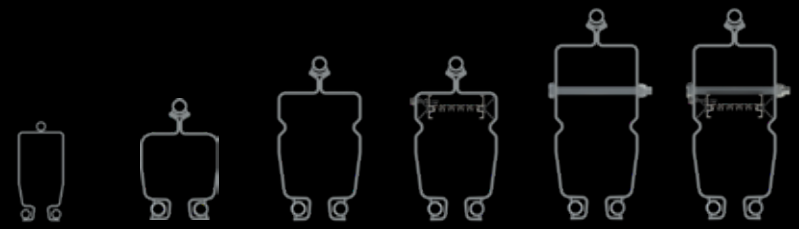

PROFILY	P125	S140	S200	S200 ICR	S260	S260 ICR
VÝŠKA PROFILU (mm)	125	140	194	194	254	254
ŠÍŘKA PROFILU (mm)	64	100	108	108	108	108
HMOTNOST (kg/m)	8,2	12,8	18,1	19,0	22,0	22,9
VNITŘNÍ NAPÁJECÍ TROLEJ	No	No	No	Yes	No	Yes

NOSNOST HLINÍKOVÝCH PROFILŮ DO 1000 KG

Hliníkové profily se dodávají ve čtyřech velikostech Alu 2/105, Alu 3/140, Alu 4/180 a Alu 5/220 a jsou vyrobeny z vysoce kvalitního eloxovaného hliníku. Profily umožňují hladký a lehký provoz kladkostroje a mostu.

Profily mají unikátní ID proužky, které usnadňují identifikaci a instalaci. Standardní délky profilů jsou 2 m, 3 m, 4 m, 5 m, 6 m, 7 m a 8 m. Profily Alu 4/180 a Alu 5/220 mohou být vybaveny vnitřní napájecí trolejí (ICR).

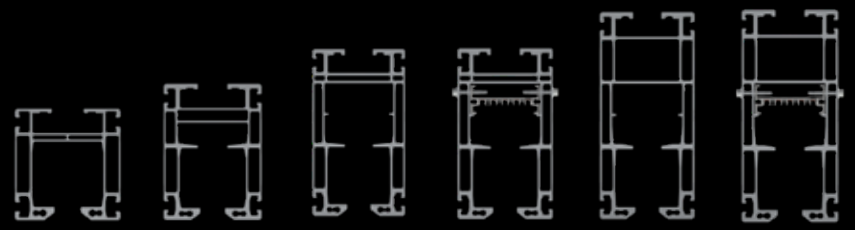

PROFILY	Alu2/105	Alu 3/140	Alu 4/180	Alu 4/180 ICR	Alu 5/220	Alu 5/220 ICR
VÝŠKA PROFILU (mm)	105	140	180	180	220	220
ŠÍŘKA PROFILU (mm)	96	100	100	100	100	100
HMOTNOST (kg/m)	5,1	7,6	9,4	10,3	10,8	11,7
VNITŘNÍ NAPÁJECÍ TROLEJ	No	No	No	Yes	No	Yes

UNIKÁTNÍ SPOJ OCELOVÉHO PROFILU

Zkosené spojovací trubky se snadno a rychle instalují a zajišťují celoživotní vyrovnání bez nastavování. Ke spojení profilů nejsou potřeba žádné vyrovnávací nástroje ani měření. Spojovací šrouby lze snadno utáhnout pomocí imbusového klíče.

Tvar matic zabraňuje jejich otáčení v profilu. Tento spojovací mechanismus umožňuje snadnou instalaci i v úzkých prostorech. Dokonale zarovnané profilové spoje umožňují hladkou a tichou jízdu vozíku po spoji, díky čemuž je vozík lehký a snadno se přemisťuje. Profil lze instalovat v obou směrech a pro spojení spoje není nutné jej překlápět. Konstrukce umožňuje rychlou a snadnou instalaci spoje.

BEZPEČNOST S INDIKÁTOREM PŘETÍŽENÍ

Indikátory přetížení profilů se používají pro jednonosníkové jeřáby a drážky s jmenovitou nosností do 1000 kg a dvounosníkové jeřáby s jmenovitou nosností nad 1500 kg. U jednonosníkových jeřábů a drážek se u jmenovitých nosností nad 1000 kg používá namísto indikátoru přetížení vozík EGW s vnějšími vodícími kolečky.

Pokud je náklad příliš těžký, zobrazí se škrábance na vnější straně profilu.

SADY SPOJŮ PRO HLINÍKOVÉ PROFILY

Spoj hliníkového profilu se skládá ze dvou spojovacích desek se šrouby na obou stranách profilu. To umožňuje rychlou a bezpečnou instalaci a hladkou jízdu vozíku přes spoj.

Existují dvě velikosti sady spojů. Pro jmenovité nosnosti 500 kg nebo méně se čtyřmi šrouby a pro jmenovité nosnosti nad 500 kg s osmi šrouby na sadu spojů.

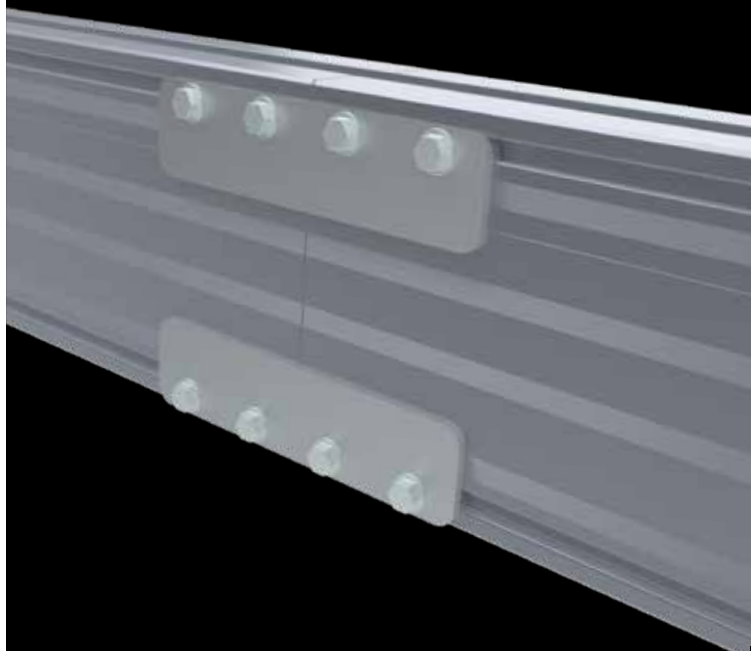

POSTRKOVÉ VOZÍKY

POSTRKOVÉ VOZÍKY PRO OCELOVÉ PROFILY

Vozíky jsou vyrobeny z lisované oceli. Jsou tiché, mají minimální valivý odpor a snadno a lehce se pohybují. K dispozici je jeden vozík pro profily P125 a jeden, který se hodí pro všechny profily S (S140, S200, S260).

Maximální zatížení jednoho vozíku je 800 kg a kombinace vozíků umožňují jmenovité nosnosti až 2000 kg na systém. Vozík má nízkou konstrukci, která u profilů S200 a S260 umožňuje instalaci sběrače proudu pro napájení vnitřní napájecí troleje (ICR) nad trolejí, čímž je zajištěna maximální plocha pro pohyb vozíku. Vozík má také integrovaný pryžový nárazník na obou koncích a boční válečky, které udržují vozík uprostřed profilu.

Vozík s vnějšími vodicími kolečky (vozík EGW) se používá u jednonosníkových mostů a vozíků pro kladkostroje, pokud je jmenovitá nosnost vyšší než 1000 kg, aby byl zajištěn dokonale vyvážený a plynulý pohyb vozíku.

S-vozík (standard)

S-vozík (EGW)

S-vozík (SW)

POSTRKOVÝ VOZÍK PRO HLINÍKOVÉ PROFILY

Vozíky pro hliníkové profily jsou vyrobeny z lisované oceli, jsou tiché a mají minimální valivý odpor. Jeden vozík pasuje na všechny hliníkové profily. Maximální zatížení jednoho vozíku je 600 kg a různé kombinace vozíků umožňují jmenovité nosnosti až 1000 kg.

Vozík má nízkou konstrukci, která u profilů Alu 4/180 a Alu 5/220 umožňuje instalaci sběrače proudu pro napájení vnitřní troleje (ICR) nad vozík. Vozík má také integrovaný pryžový nárazník na obou koncích.

Osm koleček, která se pohybují uvnitř profilu, zajišťují plynulý pohyb vozíku a zabraňují jeho zaseknutí. Díky této konstrukci lze profil sestavit obráceně a vozík může jezdit po profilu.

S-podvozek

Hliníkový vozík

KLOUBOVÉ ZAVĚŠENÍ

Řešení lehkého jeřábu Prosystem zahrnují různé standardní závěsy pro upevnění jeřábu. Správnou kombinaci závěsů pro každou aplikaci lze sestavit ze široké škály standardních závěsných komponentů pro různé typy stropů, sloupů a profilů. Kloubové spojení zajišťuje lehké a ergonomické použití.

A

ZAVĚŠENÍ NA I-NOSNÍK

B

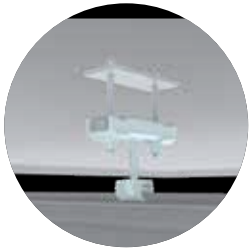

ZAVĚŠENÍ NA PLOCHÝ STROP

C

BOČNÍ ZAVĚŠENÍ

D

ZAVĚŠENÍ NA BETONOVÝ NOSNÍK

E

BOČNÍ ZAVĚŠENÍ NA LAMINOVANÉ DŘEVĚNÉ TRÁMY

F

U-ZAVĚŠENÍ PRO RHS PROFIL

G

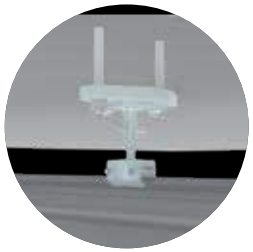

ZAVĚŠENÍ NA PLOCHÝ STROP (KOTVENÍ)

H

ZAVĚŠENÍ NA ŠIKMÝ NOSNÍK

R

PEVNÉ ZAVĚŠENÍ NA I-NOSNÍK

S

KONZOLOVÉ ZAVĚŠENÍ NA ZEĎ

AD

KLOUBOVÉ DVOJITÉ ZAVĚŠENÍ NA I-NOSNÍK

T

ZAVĚŠENÍ NA STROPNÍ NOSNÍK

KITO ERIKKILA

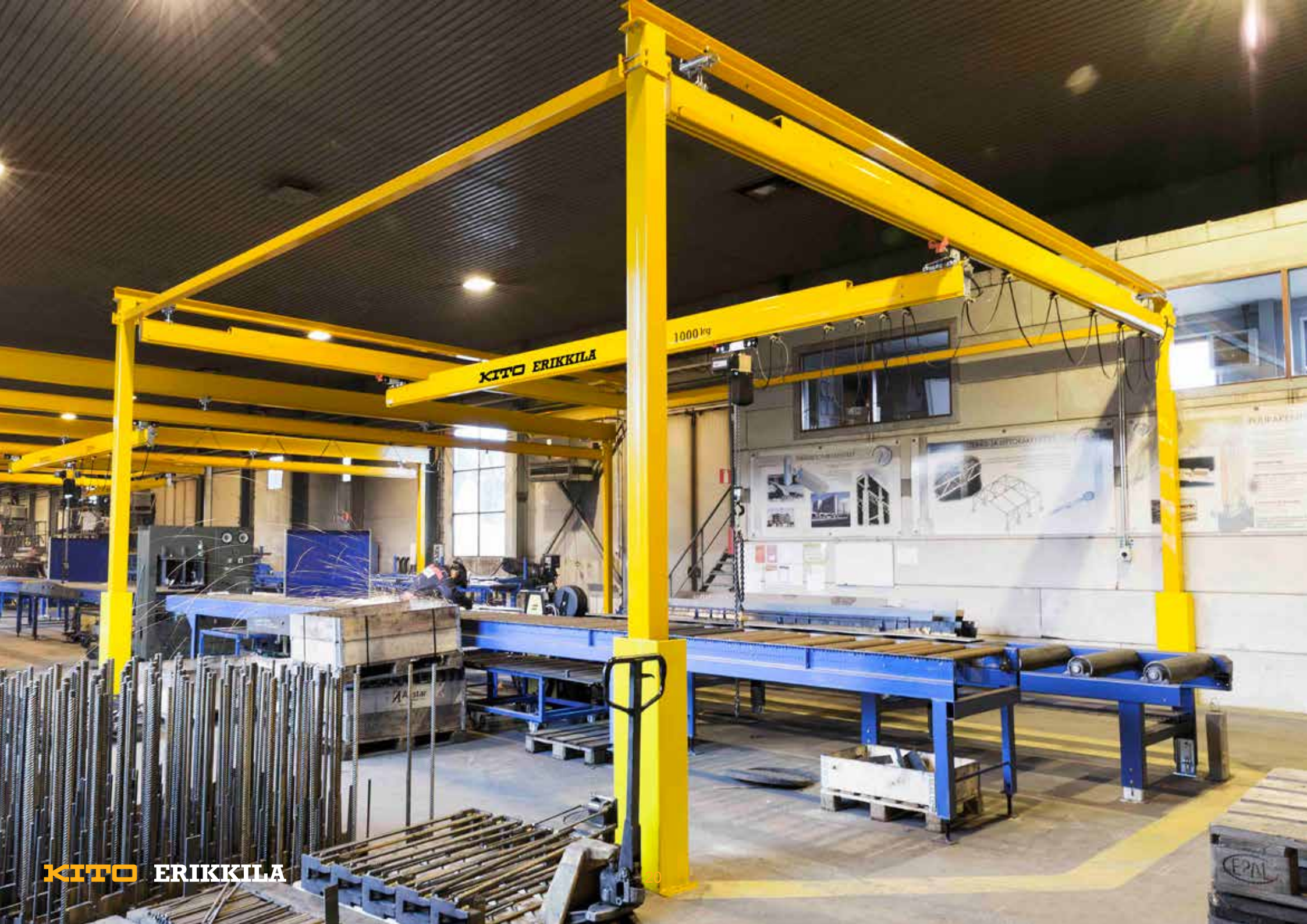

KITO ERIKKILA

SAMONOSNÁ KONSTRUKCE

Samonosná konstrukce umožňuje rychlé a flexibilní změny v uspořádání výrobních linek. Je ideální pro prostory, kde stropní konstrukce neunese zatížení jeřábu. Umožňuje také používání mostového jeřábu provozovaného ve stejné hale. Samonosná konstrukce je klasifikována jako závěsná a není součástí budovy.

Samonosná konstrukce, která je speciálně navržena tak, aby zvládala snadný a přesný pohyb nákladu, se snadno instaluje a pomáhá optimalizovat pracovní plochu a zvyšovat produktivitu.

Standardní rozměry (maximální):

Standardní rozsah 2000 kg
Rozpětí jeřábu..... 8 m
Výška ..... 5 m
Délka..... od 4 m
Šířka konstrukce.... 8,6 m

Další možnosti jsou k dispozici jako řešení na míru.

NAPÁJENÍ

SOFISTIKOVANÁ A LEHKÁ VNITŘNÍ NAPÁJECÍ TROLEJ

Hliníkové profily 4/180R a 5/220R a ocelové profily S200 a S260 mohou být vybaveny vnitřní napájecí trolejí pro maximalizaci pokrytí pracovní plochy jeřábem. Uvnitř profilu je napájecí zdroj zabezpečen před vnějšími vlivy a umožňuje pohyby vozíku a mostu bez zavěšených kabelů. Vnitřní napájecí trolej lze také použít v zakřivených profilech.

Ocelové profily mají uvnitř malý ohyb, který nese vnitřní napájecí trolej. Svorky spolu se šroubem provrtaným skrz vyznačenou čáru v profilu ji zajistí ve správné poloze. Hliníkové profily mají uvnitř malou drážku, která nese vnitřní napájecí trolej a je zajištěna šroubem.

Protože má vozík nízkou konstrukci, je nad ním možná instalace sběrače proudu pro napájecí trolej. Tímto způsobem sběrač proudu neomezuje rozsah pohybu vozíku.

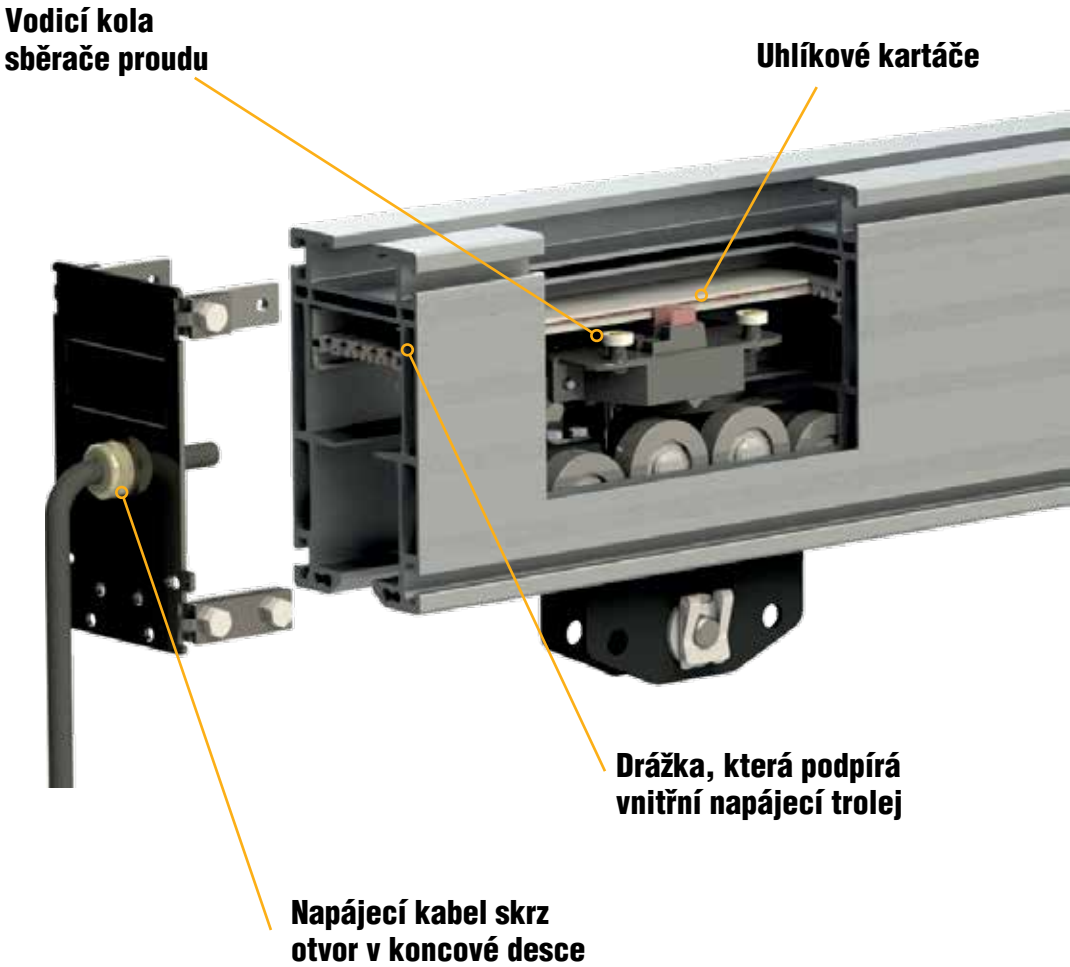

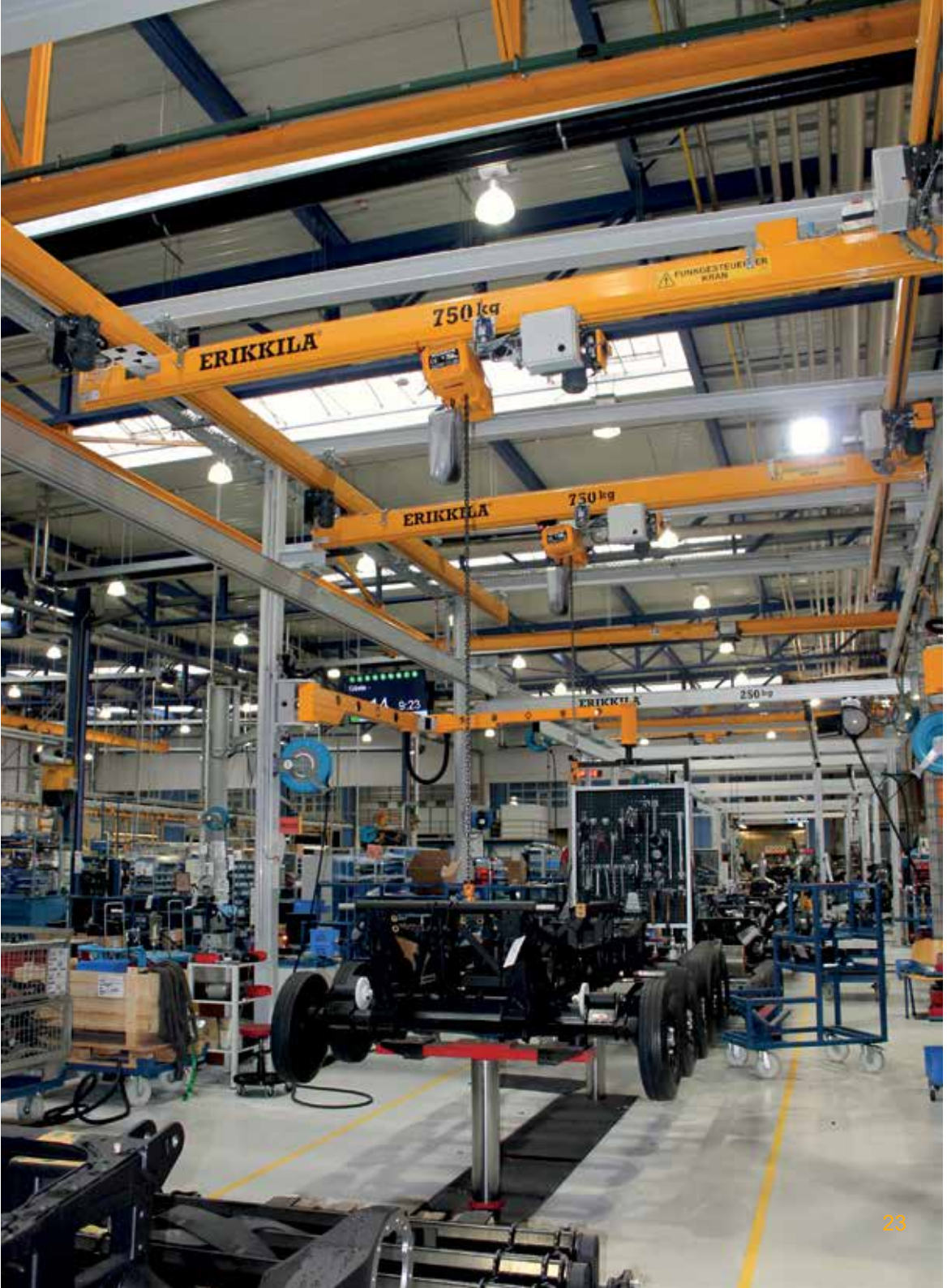

NAPÁJENÍ PLOCHÝM KABELEM

Všechny lehké jeřáby Prosystem lze vybavit vysoce kvalitním napájecím plochým kabelem. Napájecí plochý kabel nesou plastové vozíky s plastovými kolečky vedenými uvnitř profilu. Napájecí plochý kabel může být použit i pro zakřivené ocelové profily.

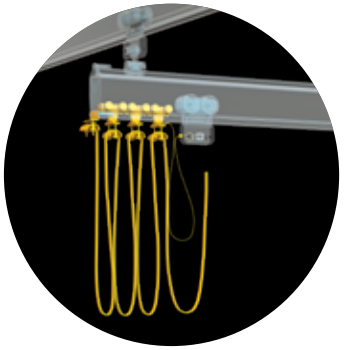

Profil lze prodloužit, aby se umožnilo nahromadění kabelů tak, aby kabely neomezovaly pracovní plochu. Zabezpečení je zajištěno dodatečnou zarážkou, aby se most a vozík nedostaly mimo povolenou ložnou plochu.

ELEKTRICKÉ POJEZDY PRO VOZÍK A MOST

Poháněné pohyby pro vozík a most se doporučují, pokud je jmenovitá nosnost jeřábu větší než 1000 kg, výška zdvihu je větší než 6 m nebo je rozpětí mostu delší než 8 m. Všechny poháněné pohyby jsou vybaveny koncovými spínači. Jeřáb s poháněnými pohyby je obvykle ovládán rádiovým dálkovým ovládáním. Napájení je vnitřní napájecí trolejí nebo plochým kabelem.

Poháněné vozíky mohou být vybaveny sklopným třecím kolečkem, které umožňuje ruční pohyby při výpadku proudu nebo zlepšuje přesnost polohování.

ŘEŠENÍ NA MÍRU A INOVACE

KITO ERIKKILA nabízí kompletní a inovativní řešení. Cílem je navrhnout řešení pro zdvihání pro nejnáročnější podmínky a poskytnout řešení na míru pro téměř jakékoli potřeby zdvihání.

VÝHYBKY A ZATÁČKY

Výhybky a zatáčky spojují dvě drážky s maximální jmenovitou nosností 1250 kg. Jsou k dispozici pouze pro ocelové profily S200. Vozík se může pohybovat v obou směrech přes výhybku.Výhybka je ovládána elektricky/pneumaticky s rádiovým nebo závěsným ovládáním.

TOČNY

Točna spojuje několik drážek s maximální jmenovitou nosností 1250 kg. Je k dispozici pouze pro ocelové profily S200. Točna je ovládána elektricky/pneumaticky s rádiovým nebo závěsným ovládáním.

TELESKOPICKÝ JEŘÁB

Teleskopický mostový jeřáb zvedá břemena mimo dráhu jeřábu. Je k dispozici ve všech velikostech ocelových i hliníkových profilů. Výsuv mostu lze ovládat ručně nebo motoricky pomocí elektrického/pneumatického ovládání rádiovým, nebo závěsným ovladačem.

ZÁMKY DRÁHY

Zámek dráhy spojuje mostový jeřáb s jeřábovou drážkou, nebo s jiným mostovým jeřábem pro přesun nákladu z jednoho jeřábu/drážky na druhý. Zámek dráhy má elektrické nebo pneumatické ovládání pomocí rádiového ovládání nebo závěsného ovladače. Je k dispozici ve všech velikostech ocelových i hliníkových profilů.

UDRŽITELNOST VE SPOLEČNOSTI KITO ERIKKILA

Jednou z našich hlavních priorit je společně s našimi zákazníky a partnery zajistit, aby zdvihání a tok materiálu byly udržitelnější. Neustále pracujeme na minimalizaci plýtvání zdroji, energií a časem, a to jak v naší továrně, tak v našich produktech.

Odbornost a inovativní řešení společnosti KITO ERIKKILA jsou klíčem k udržitelnému podnikání a ve všem, co děláme, klademe důraz na kvalitu, bezpečnost a udržitelnost.

KITO ERIKKILA

REFERENCE: EHRLE

Ehrle je přední světový poskytovatel mycích a čisticích technologií. Pro bezproblémovou a spolehlivou podporu pro všechny pracovní procesy a zajištění efektivity ve svém montážním závodě se EHRLE rozhodlo pro hladký chod hliníkového manipulačního systému od společnosti KITO ERIKKILA. Kromě vynikající kvality a dobré ovladatelnosti jeřábů byl rozhodujícím bodem pro kompletní vybavení závodu systémy KITO ERIKKILA jejich flexibilní design.

“MONTÁŽ JEŘÁBŮ KITO ERIKKILA JE STEJNĚ SNADNÁ JAKO STAVBA S LEGEM,”

říká potěšeně projektový manažer EHRLE **Sebastian Michaelis.**

REFERENCE: KÄSSBOHRER

Kässbohrer je výrobcem vozidel Pistenbully pro sjezdovky a běžecké tratě. Jejich primárním cílem byl přechod od sériové výroby k výrobě na zakázku. Proto byla optimalizace procesů nezbytná.

Polohování dílů a příprava komponent pro elektrické a hydraulické rozvody musela být podpořena řešením lehkého jeřábu s vysokou přesností.

REFERENCE: MEYER TURKU

MEYER TURKU OY je jedním z předních světových výrobců výletních lodí. Společnost chtěla přenést výrobu T-traverz do vlastních rukou. Meyer porovnal několik dodavatelů a řešení lehkých jeřábů a vybral KITO ERIKKILA na základě dodací lhůty a kvality.

“HARMONOGRAM PROJEKTU BYL VELMI NÁROČNÝ. KITO ERIKKILA SPLNILA NAŠI VÝZVU DOBROU DODACÍ LHŮTOU A TECHNICKÝM ŘEŠENÍM, KTERÉ VYHOVOVALO NAŠÍ LINCE,”

říká **Henrik Mantere**, ředitel výroby.

“BĚHEM KRÁTKÉ DOBY ŠLY VŠECHNY PROCESY NOVÉ VÝROBNÍ LINKY DOSLOVA JAKO HODINKY,”

říká **Philipp Heinen**, plánovač výroby společnosti Kässbohrer.

KITO ERIKKILA

ERIKKILA OY
Masalantie 225
02430 Masala, Finland
Tel. +358 9 2219 0530
sales@erikkila.com

WWW.ERIKKILA.COM

© ERIKKILA OY
Společnost ERIKKILA OY si vyhrazuje právo kdykoli změnit výrobky nebo jejich údaje nebo ukončit prodej výrobků.
DOC01000312KE - 230307